Lest Hussor Béton 1,5T

Code : N133-008
~1500 kg

[mm]
Quantité 2

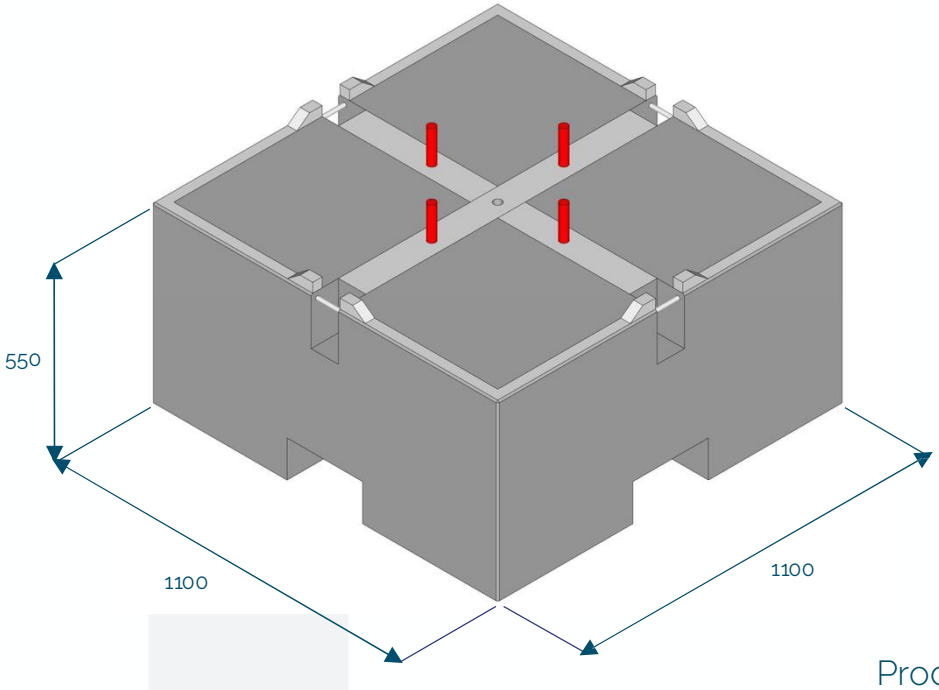
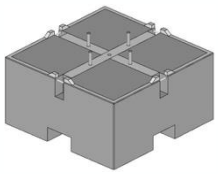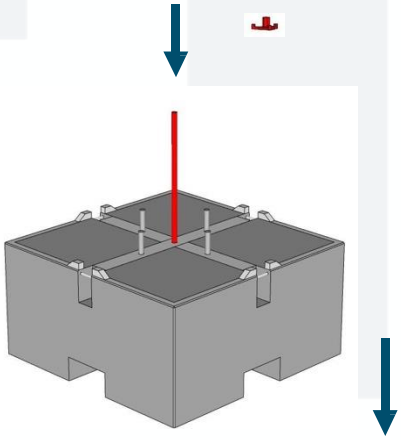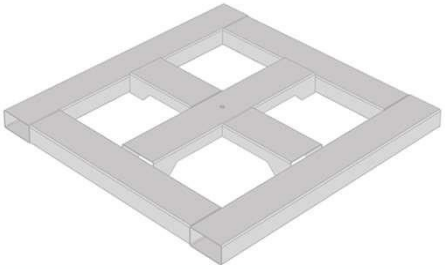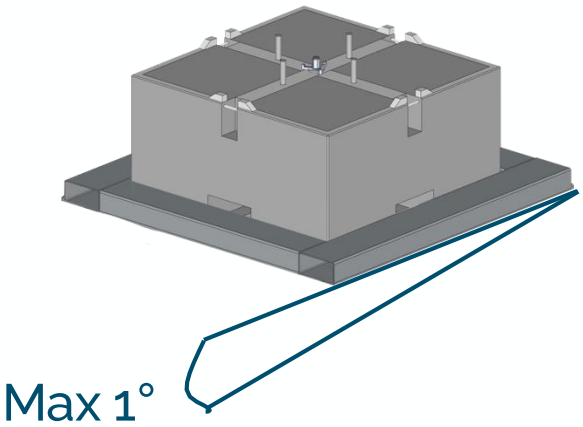
Produit Hussor
Information -> Hussor