Coulisseau de poutrelle Galva ø25 ou ø40

Code : N122-104
7 kg
EN 13374 Classe A

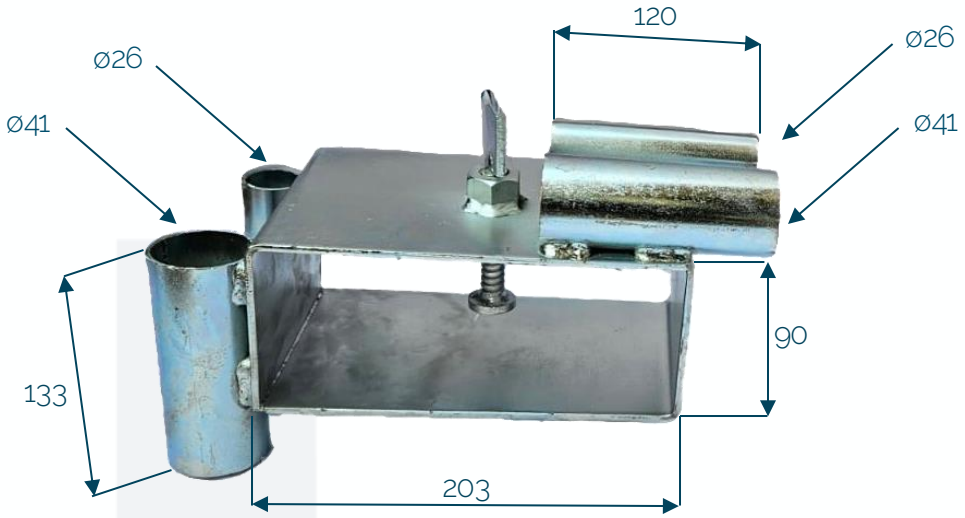
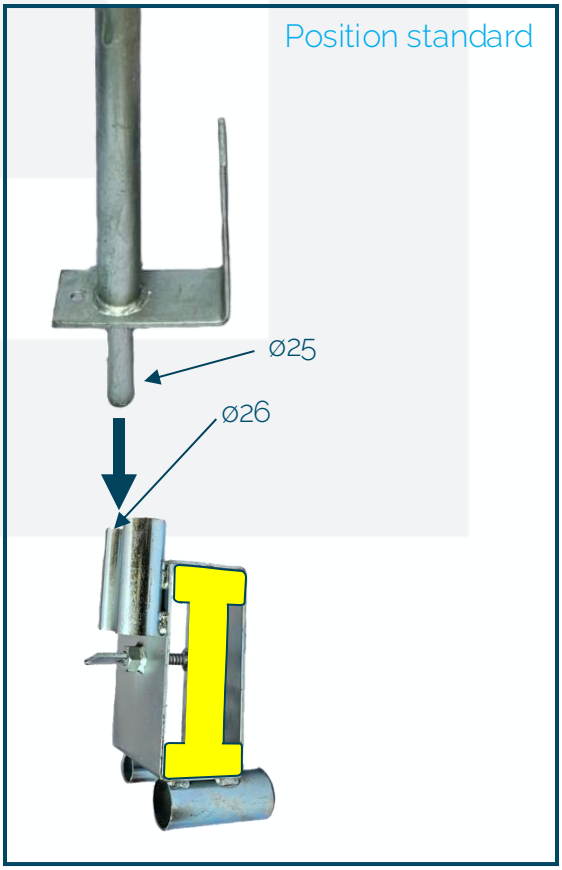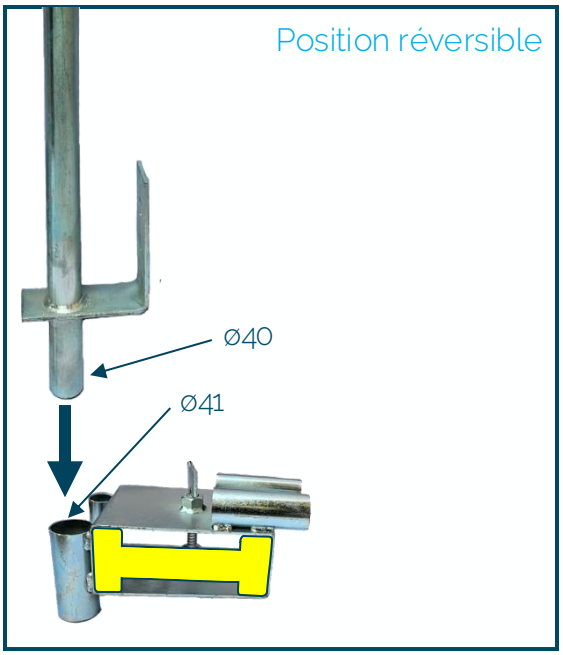
[mm]